Pressure Sensors

［圧力センサ］

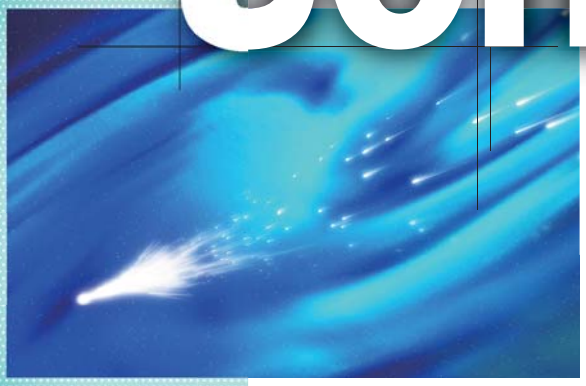

CONTENTS

圧力センサの用途・使用上のご注意 …… 2
用語説明・圧力換算表 …… 3
アプリケーション（用途例） …… 4
半導体圧力センサチップ／SDシリーズ …… 5
半導体圧力センサ／SPシリーズ …… 6
半導体圧力センサ／SMシリーズ …… 7
半導体圧力センサ／SSPシリーズ …… 8
耐ノイズ圧力センサ／SPANシリーズ …… 9
カスタムモジュール …… 10-11

MKT-TAISEI Co.,Ltd.

圧力センサの用途

●微圧領域	ガス圧力制御、洗濯機水位制御、フィルタ目詰まり検出
●低圧領域	掃除機の目詰まり検出、電子血圧計、気象予報計、高度計、水道圧検出、水深計、自動車エンジン制御、コンプレッサ圧力制御、真空吸着・接近スイッチ等ＦＡ機器
●高圧領域	自動車サスペンション、自動車ブレーキ制御、エアコン冷媒圧制御、建機・重機等油圧制御

Pressure Sensor Applications

Micro-Pressure Range	Gas pressure control, washing machine water level control, filter clogging detection.
Low-Pressure Range	FA equipment such as vacuum cleaner clogging detectors, electronic blood pressure meter, weather forecast equipment, altimeter, water pressure detector, water depth measurement device, vehicle engine controller, compressor pressure controller, vacuum absorber and non-contact switches.
High-Pressure Range	Vehicle suspension, vehicle break controller, air conditioner refrigerant pressure controllers and hydraulic controllers for building and construction equipment.

⚠ 使用上のご注意

１）仕様範囲内でご使用下さい。
２）腐食性の圧力媒体の測定及び同触媒中での測定は故障の原因となりますので、おやめ下さい。
３）高温の圧力媒体の測定は故障の原因となりますので、おやめ下さい。
４）可燃性圧力媒体の測定は爆発や火災の原因になりますので、おやめ下さい。
５）製品の分解や部品の取り外し、交換はしないで下さい。

⚠ CAUTION

1) Use within the specified conditions. No warranty is made over specified conditions of use.
2) Avoid measuring corrosive pressure medium or in catalysis, unless otherwise, it would be the cause of defects.
3) Avoid measuring pressure medium in high temperature, unless otherwise, it would be the cause of defects.
4) Avoid measuring flammable pressure medium, unless otherwise, it would be the cause of explosion or fire.
5) Avoid disassembling, taking off a part or changing it.

用語説明

絶対圧	絶対真空を基準として計測する圧力。通常、圧力単位の後ろにabsという記号をつけて表されます。
ゲージ圧	大気圧を基準として計測する圧力。基準用の大気導入口が必要。当社の場合は、大気開放パイプにより行う。
シールドゲージ圧	基準の圧力が封じ込めた一定の気圧(ほぼ1気圧)を基準として計測する圧力。当社の場合は、大気の誤差影響の少ない高圧用に使用。
精度	規定された状態において動作する圧力センサの最大誤差(直線性＋ヒステリシス＋再現性)。誤差は、スパン出力に対する百分率(%FS)で表示。
直線性	圧力センサに無負荷から定格圧力を加えた時、無負荷と定格圧力を結ぶ出力の直線との実測値の最大誤差。誤差は、スパン出力に対する百分率(%FS)で表示。
ヒステリシス	圧力センサに圧力を無負荷から定格圧力まで加圧させた時と、定格圧力より無負荷まで減圧させた時の、出力の同一圧力値における最大誤差。誤差は、スパン出力に対する百分率(%FS)で表示。
温度特性	圧力センサの周囲温度が、補償温度範囲で変化した時の出力値の誤差。ゼロ温度特性とスパン温度特性の2種類がある。誤差は、25℃の出力値を基準とし1℃当りの百分率(%FS／℃)で表示。
定格圧力	圧力センサの仕様を保証する圧力。
過大圧力	圧力センサに印加できる最大の圧力値。
補償温度範囲	圧力センサの仕様上の値を補償している温度範囲。
使用温度範囲	圧力センサが使用可能な温度範囲。補償温度外で使用する場合は、仕様上の値は補償できないが動作は可能。
真空使用圧力	真空引きに耐えられる圧力値。
応答性	圧力が発生してから電気信号の出力が90%まで到達する時間。
負荷抵抗	圧力センサの信号の外部に取付可能な抵抗範囲。
絶縁抵抗	圧力センサの圧力ポートとセンサの信号ライン間の直流抵抗値。
耐電圧	圧力センサの圧力ポートとセンサの信号ライン間に印加しても漏れ電流がない交流電圧値。
取付姿勢の影響	圧力センサを下向に取付けた時を基準として、取付けた角度によって起こる誤差。内部に封入されたシリコーンオイルの重さにより、オフセット値が多少変化する。
保護構造	【IP65】 **耐塵形**:粉塵が内部に侵入しない。 **防噴流形**:いかなる方向からの水の直接噴流を受けても有害な影響のないもの。
	【IP66】 **耐塵形**:粉塵が内部に侵入しない。 **防噴流形**:いかなる方向からの水の直接噴流を受けても内部に水が入らないもの。

圧力換算表

	kPa	kgf／cm²	mH₂O	mmHg	PSI	bar
1kPa	1	0.010197	0.101972	7.50062	0.145039	0.01
1kgf／cm²	98.0665	1	10	735.559	14.2233	0.98067
1mH₂O	9.80665	0.1	1	73.5559	1.42233	0.098067
1mmHg	0.13332	0.0013595	0.013595	1	0.019337	0.0013332
1PSI	6.89476	0.070307	0.70307	51.7149	1	0.068948
1bar	100	1.01972	10.1972	750.062	14.5039	1

TAISEI
http://www.mkt-taisei.co.jp/
株式会社MKTタイセー
【本　社】〒171-0022 東京都豊島区南池袋3-10-8　第1野萩ビル
TEL:(03)3982-0029(代) FAX:(03)3986-1537 E-mail:info@mkt-taisei.com
【関西営業所】〒532-0011 大阪市淀川区西中島3-18-9　新大阪日大ビル513
TEL:(06)6390-7264 FAX:(06)6390-6945
MKT TAISEI Co.,Ltd.
【Head Office】3-10-8, Nohagi 1st Bldg, Minami-Ikebukuro, Toshima-ku, Tokyo, 171-0022, Japan.
PHONE:81-3-3982-0029 FAX:81-3-3986-1537 E-mail:info@mkt-taisei.com
【Kansai Branch】3-18-9, Nishi-Nakajima, Yodogawa-ku, Osaka-City, 532-0011, Japan.
PHONE:81-6-6390-7264 FAX:81-6-6390-6945

アプリケーション（用途例）

コンプレッサの吐出圧測定

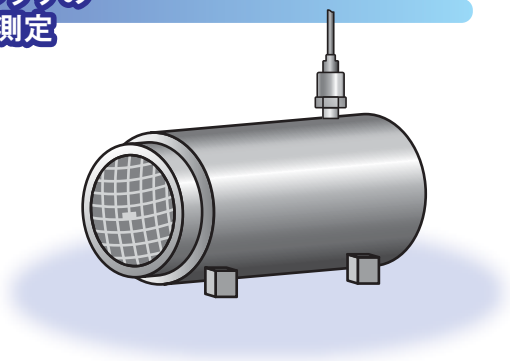

ポンプの吐出圧測定

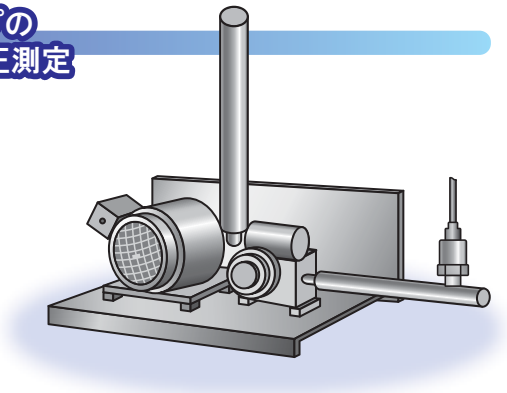

開放タンクのレベル測定

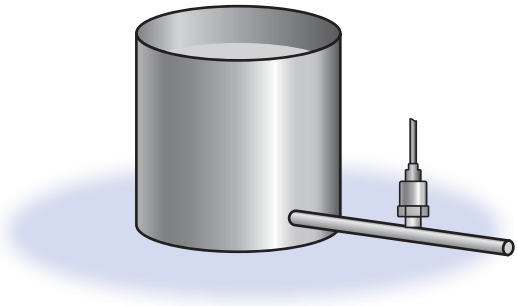

純水製造装置の圧力管理

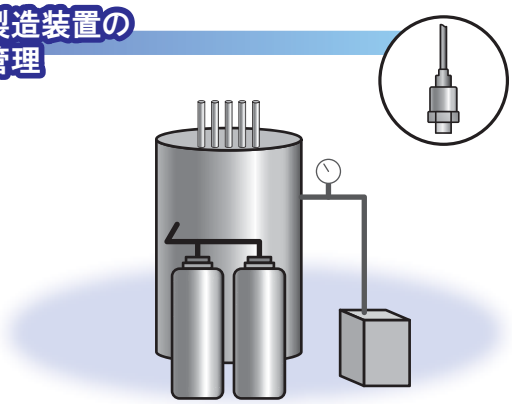

冷凍機のガス圧測定

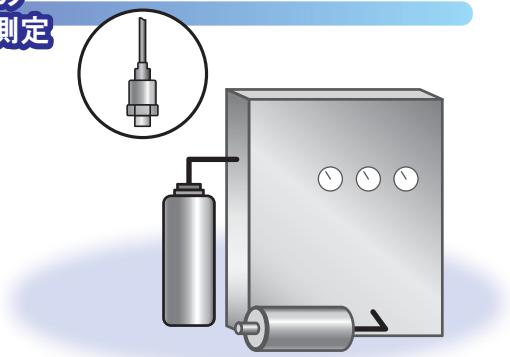

フィルタの目詰まり検知

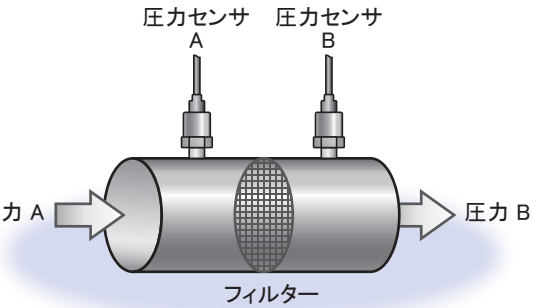

人工透析機の圧力測定

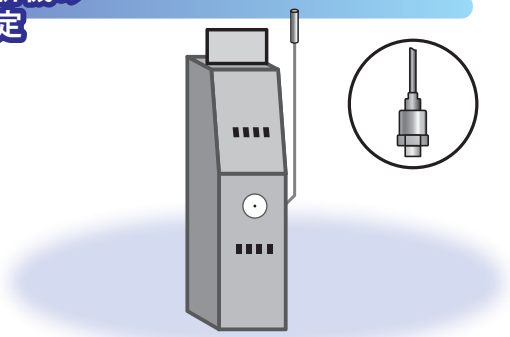

樹脂注入機／ディスペンサの圧力管理

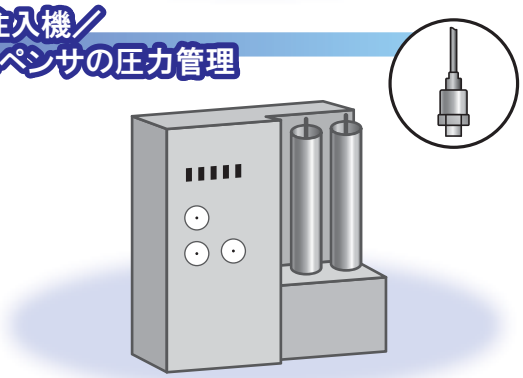

TAISEI
http://www.mkt-taisei.co.jp/
株式会社 MKTタイセー
【本　社】〒171-0022 東京都豊島区南池袋3-10-8　第1野萩ビル
TEL：(03)3982-0029(代) FAX：(03)3986-1537 E-mail：info@mkt-taisei.com
【関西営業所】〒532-0011 大阪市淀川区西中島3-18-9　新大阪日大ビル513
TEL：(06)6390-7264 FAX：(06)6390-6945
MKT TAISEI Co.,Ltd.
【Head Office】3-10-8, Nohagi 1st Bldg, Minami-Ikebukuro, Toshima-ku, Tokyo, 171-0022, Japan.
PHONE : 81-3-3982-0029 FAX : 81-3-3986-1537 E-mail : info@mkt-taisei.com
【Kansai Branch】3-18-9, Nishi-Nakajima, Yodogawa-ku, Osaka-City, 532-0011, Japan.
PHONE : 81-6-6390-7264 FAX : 81-6-6390-6945

半導体圧力センサチップ／SDシリーズ
Semiconductor Pressure Sensor Chip / SD Series

特　長　*FEATURES*

設計から量産までカスタム化対応します。
●チップサイズは□1mm～□3mm
●用途にあわせて2つの形式（絶対圧とゲージ圧）
●広範囲な圧力仕様（10kPa～50MPa）
●低価格、高精度、高信頼性、高破壊耐圧

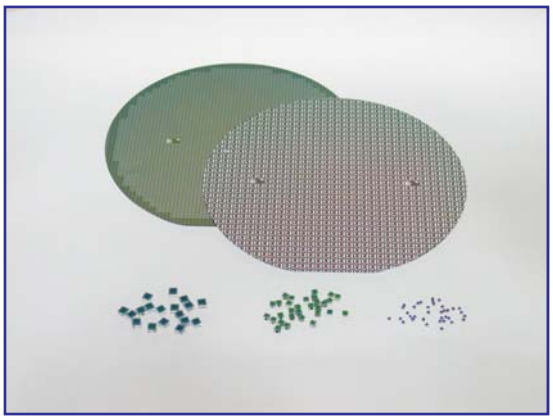

型　式　*MODEL*

SD 2 0 0 C－A　1 0 3

- 定格圧力
- 圧力形式　A：絶対圧　G：ゲージ圧
- チップサイズ

外形図及び端子配列　*EXTERNAL DIMENSIONS AND TERMINAL ARRANGEMENT*

Unit : mm

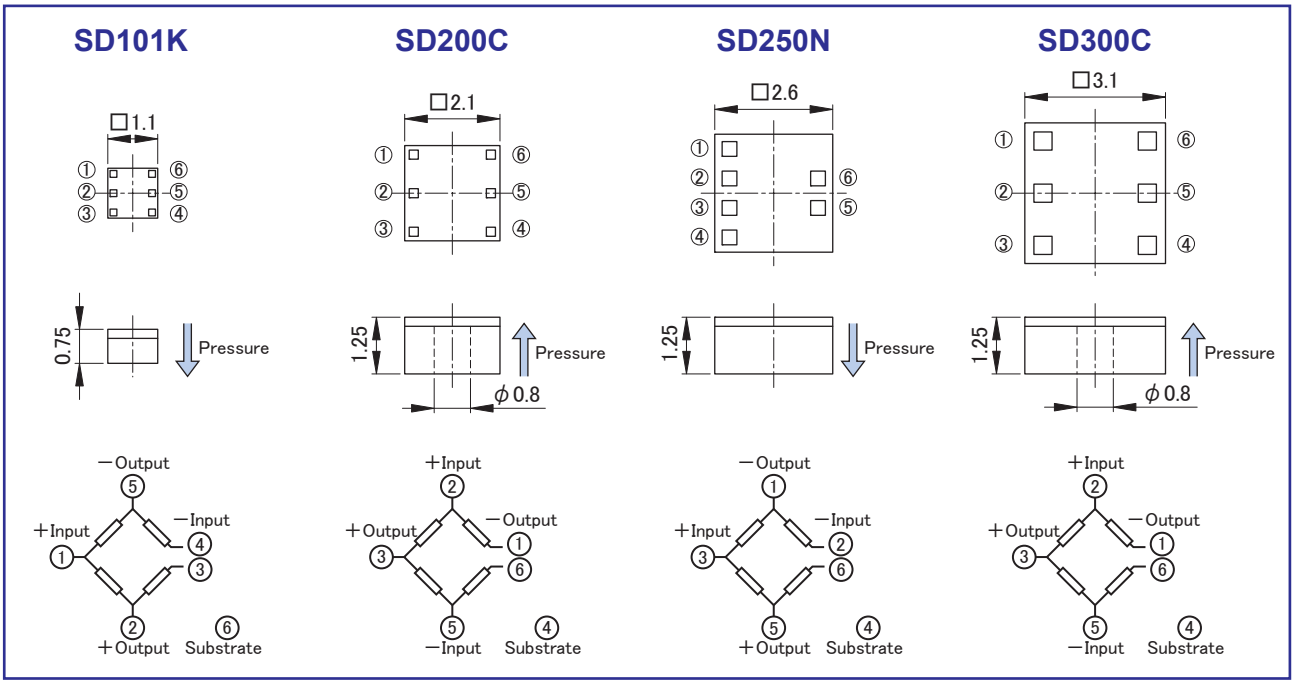

仕　様　*SPECIFICATIONS*

型　式	SD101K-A		SD200C-A・G					SD250N-A							SD300C-G		
	103	353	102	202	502	103	153	103	303	503	104	204	354	504	101	201	501
定格圧力［Pa］	1M	3.5M	100k	200k	500k	1M	1.5M	1M	3M	5M	10M	20M	35M	50M	10k	20k	50k
圧力形式	絶対圧		絶対圧・ゲージ圧					絶対圧							ゲージ圧		
最大負荷圧力	定格圧力の3倍																
使用温度範囲［℃］	－20～100		－20～100					－20～100							－20～100		
駆動電流［mA］	1.0		1.0					1.0							1.5	1.0	
ブリッジ抵抗［kΩ］	4±1		5±1					4.5±1							5±1		
オフセット電圧［mV］	0±25		0±25					0±25							0±30	0±25	
フルスケール電圧［mV］	60～140		60～140					50～80							60～140		
直線性［%FS］	±0.3		±0.3					±0.3				±0.5			±1.5	±0.3	
オフセット電圧温度特性*1［%FS／℃］	±0.1		±0.1					±0.1							±0.5	±0.1	
フルスケール温度特性*1［%FS／℃］	±0.05		±0.05					±0.05							±0.2	±0.05	
チップサイズ［mm□］	$1.1^{+0.2}_{-0.1}$		$2.1^{+0.2}_{-0.1}$					$2.6^{+0.2}_{-0.1}$							$3.1^{+0.2}_{-0.1}$		
チップ高さ［mm］	$0.75^{\pm0.2}$		$1.25^{\pm0.2}$					$1.25^{\pm0.2}$							$1.25^{\pm0.2}$		
台座穴径（ゲージ圧）［mm］	－		$0.8^{\pm0.1}$					－							$0.8^{\pm0.1}$		

注）*1 温度範囲0℃～60℃について規定します。特に規定の無い場合は25℃±5℃の値です。この仕様は一例です。他の仕様についてもご相談下さい。

⚠ ★製品仕様は、改良のため変更することがあります。Specifications of products are subject to change without notice.

sd-p01-13

TAISEI
http://www.mkt-taisei.co.jp/
株式会社MKTタイセー
【本　社】〒171-0022 東京都豊島区南池袋3-10-8　第1野萩ビル
TEL：(03)3982-0029(代) FAX：(03)3986-1537 E-mail：info@mkt-taisei.com
【関西営業所】〒532-0011 大阪市淀川区西中島3-18-9　新大阪日大ビル513
TEL：(06)6390-7264 FAX：(06)6390-6945
MKT TAISEI Co.,Ltd.
【Head Office】3-10-8, Nohagi 1st Bldg, Minami-Ikebukuro, Toshima-ku, Tokyo, 171-0022, Japan.
PHONE : 81-3-3982-0029 FAX : 81-3-3986-1537 E-mail : info@mkt-taisei.com
【Kansai Branch】3-18-9, Nishi-Nakajima, Yodogawa-ku, Osaka-City, 532-0011, Japan.
PHONE : 81-6-6390-7264 FAX : 81-6-6390-6945

特　長　FEATURES

SPシリーズは低価格のプラスチックパッケージタイプです。
●SP20はDIPタイプです。
●汎用機器、計測器、家庭機器、医療機器など、
さまざまな機器に対応可能です。

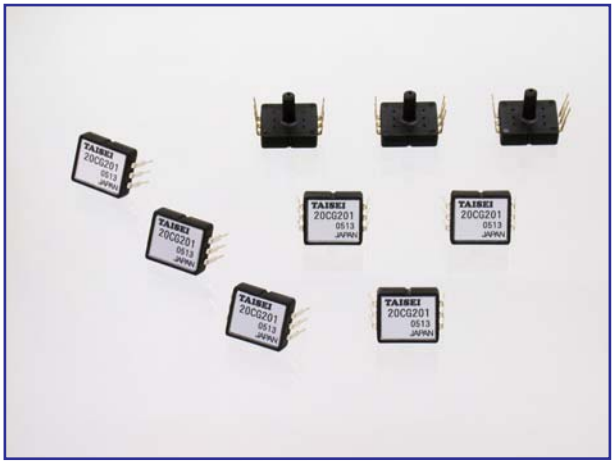

型　式　MODEL

SP20C－G　102　U

- U：端子方向
- 102：定格圧力
- G：圧力形式　G:ゲージ圧

外形図及び端子配列　EXTERNAL DIMENSIONS AND TERMINAL ARRANGEMENT

Unit : mm

SP20C－G□□□

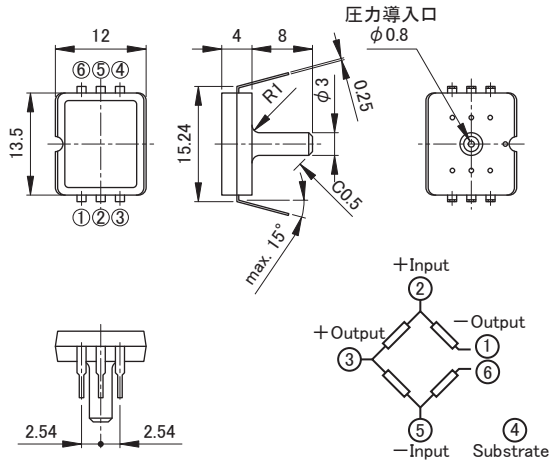

SP20C－G□□□U

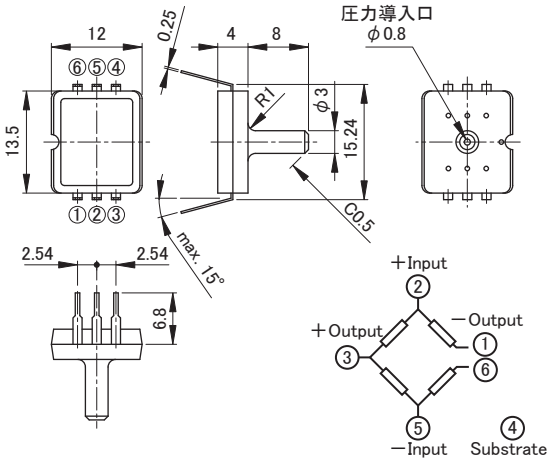

仕　様　SPECIFICATIONS

型　式	SP20C-G						
	101	201	501	102	202	502	103
定格圧力範囲［kPa］	±10	±20	±50	±100	－100～200	－100～500	－100～1000
圧力形式	ゲージ圧						
使用温度範囲［℃］	－20～100						
圧力媒体	非腐食性気体						
駆動電流［mA］	1.5	1.0					
最大負荷圧力	定格圧力の3倍						定格圧力の1.5倍
フルスケール電圧［mV］	60～140						
ブリッジ抵抗［kΩ］	5±1						
オフセット電圧［mV］	0±25		0±20				
オフセット電圧温度特性*1［%FS／℃］	±0.5		±0.1				
フルスケール温度特性*1［%FS／℃］	±0.2		±0.05				
直線性［%FS］	±1.5		±0.3				

注)*1 温度範囲0℃～60℃について規定します。特に規定の無い場合は25℃±5℃の値です。この仕様は一例です。他の仕様についてもご相談下さい。

★製品仕様は、改良のため変更することがあります。Specifications of products are subject to change without notice.

TAISEI
http://www.mkt-taisei.co.jp/
株式会社MKTタイセー
【本　社】〒171-0022 東京都豊島区南池袋3-10-8　第1野萩ビル
TEL:(03)3982-0029(代) FAX:(03)3986-1537 E-mail : info@mkt-taisei.com
【関西営業所】〒532-0011 大阪市淀川区西中島3-18-9　新大阪日大ビル513
TEL:(06)6390-7264 FAX:(06)6390-6945
MKT TAISEI Co.,Ltd.
【Head Office】3-10-8, Nohagi 1st Bldg, Minami-Ikebukuro, Toshima-ku, Tokyo, 171-0022, Japan.
PHONE : 81-3-3982-0029 FAX : 81-3-3986-1537 E-mail : info@mkt-taisei.com
【Kansai Branch】3-18-9, Nishi-Nakajima, Yodogawa-ku, Osaka-City, 532-0011, Japan.
PHONE : 81-6-6390-7264 FAX : 81-6-6390-6945

半導体圧力センサ／SMシリーズ

Semiconductor Pressure Sensor / SM Series

特　長　FEATURES

SMシリーズは高精度・高信頼性のメタルパッケージです。
●SM10、SM20、SM30はTO-5相当のCANタイプパッケージ

型　式　MODEL

SM20C－G　102

- 102：定格圧力
- G：圧力形式　A：絶対圧　G：ゲージ圧

外形図及び端子配列　EXTERNAL DIMENSIONS AND TERMINAL ARRANGEMENT

Unit : mm

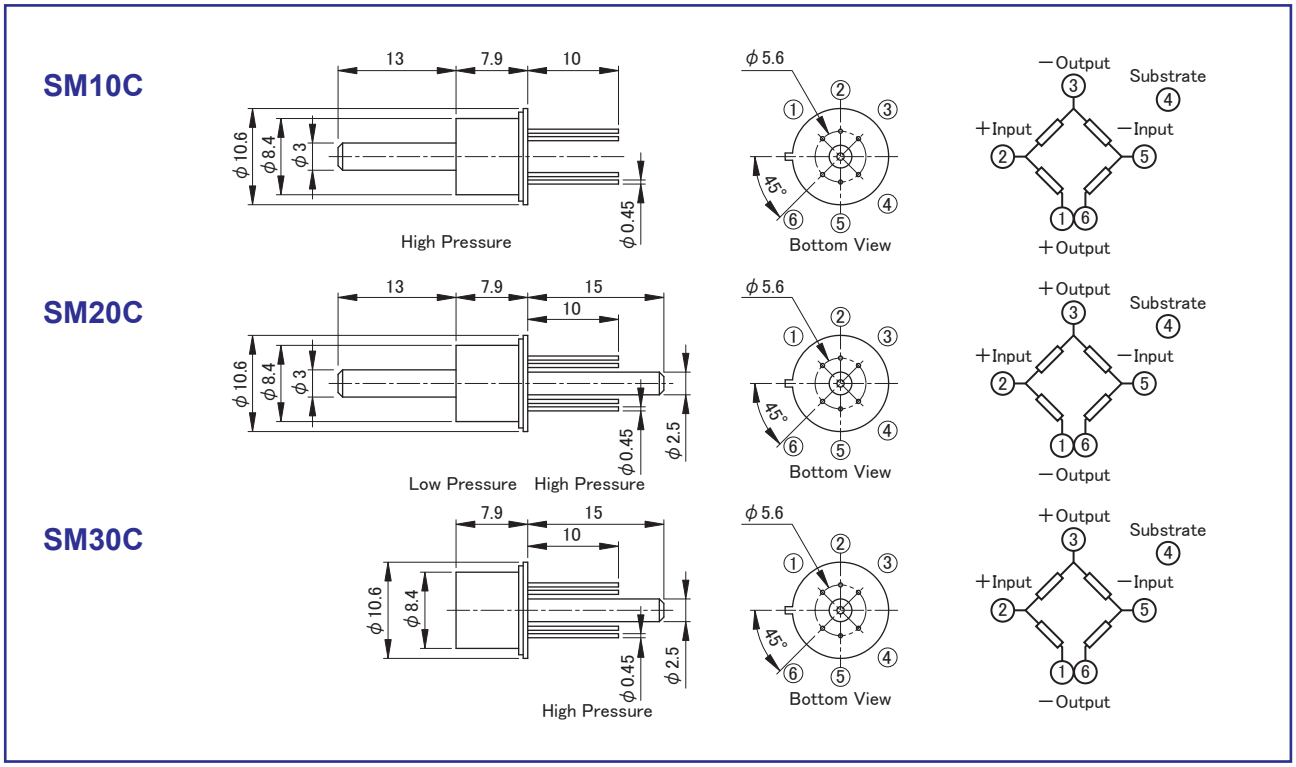

仕　様　SPECIFICATIONS

型　式	SM10C		SM20C	SM30C-A・G			
	101	201	501	102	202	502	103
定格圧力範囲［kPa］	±10	±20	±50	±100	－100～200	－100～500	－100～1000
圧力形式	絶対圧・ゲージ圧						
使用温度範囲［℃］	－20～100						
圧力媒体	非腐食性気体						
駆動電流［mA］	1.5	1.0					
最大負荷圧力	定格圧力の3倍						
フルスケール電圧［mV］	60～140						
ブリッジ抵抗［kΩ］	5±1						
オフセット電圧［mV］	0±25		0±20				
オフセット電圧温度特性*1［%FS／℃］	±0.5		±0.1				
フルスケール温度特性*1［%FS／℃］	±0.2		±0.05				
直線性［%FS］	±1.5		±0.3				

注)*1 温度範囲0℃～60℃について規定します。特に規定の無い場合は25℃±5℃の値です。この仕様は一例です。他の仕様についてもご相談下さい。

⚠ ★製品仕様は、改良のため変更することがあります。Specifications of products are subject to change without notice.

sm-p03-14

TAISEI
http://www.mkt-taisei.co.jp/

株式会社MKTタイセー
【本　社】〒171-0022 東京都豊島区南池袋3-10-8　第1野萩ビル
TEL:(03)3982-0029(代) FAX:(03)3986-1537 E-mail : info@mkt-taisei.com
【関西営業所】〒532-0011 大阪市淀川区西中島3-18-9　新大阪日大ビル513
TEL:(06)6390-7264 FAX:(06)6390-6945

MKT TAISEI Co.,Ltd.
【Head Office】3-10-8, Nohagi 1st Bldg, Minami-Ikebukuro, Toshima-ku, Tokyo, 171-0022, Japan.
PHONE : 81-3-3982-0029 FAX : 81-3-3986-1537 E-mail : info@mkt-taisei.com
【Kansai Branch】3-18-9, Nishi-Nakajima, Yodogawa-ku, Osaka-City, 532-0011, Japan.
PHONE : 81-6-6390-7264 FAX : 81-6-6390-6945

半導体圧力センサ／SSP11シリーズ
Semiconductor Pressure Sensor / SSP11 Series

特　長　*FEATURES*

SSP11シリーズは、小型プラスチックパッケージタイプです。
●端子タイプは、DIPとSMDがあります。
●増幅・温度補償回路を内蔵した半導体圧力センサです。
●主な用途
　[一般用] AV製品、家電製品、事務機器、情報・通信機器など
　[産業用] 圧力スイッチ、空圧機器、圧縮空気圧力計測など
　[医療用] 血圧計、酸素濃縮器、エアーベットなど

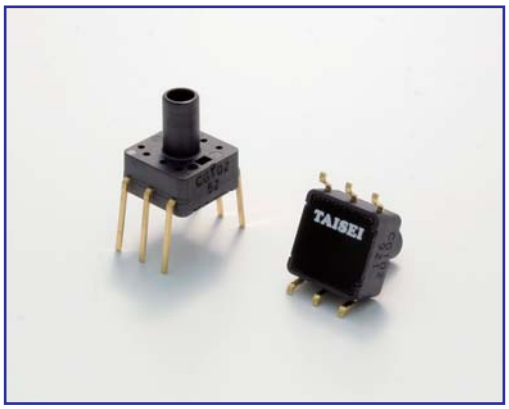

型　式　*MODEL*

SSP11－PG 102 D－G □□

- □□：カスタム品表記（標準品記載無し）
- G：RoHS対応品(標準)
- D：端子タイプ　D:DIP、S:SMD
- 102：定格圧力
- PG：圧力形式　PG:ゲージ圧(＋)、VG:ゲージ圧(－)、CG:ゲージ圧(±)

外形図及び端子配列　*EXTERNAL DIMENSIONS AND TERMINAL ARRANGEMENT*

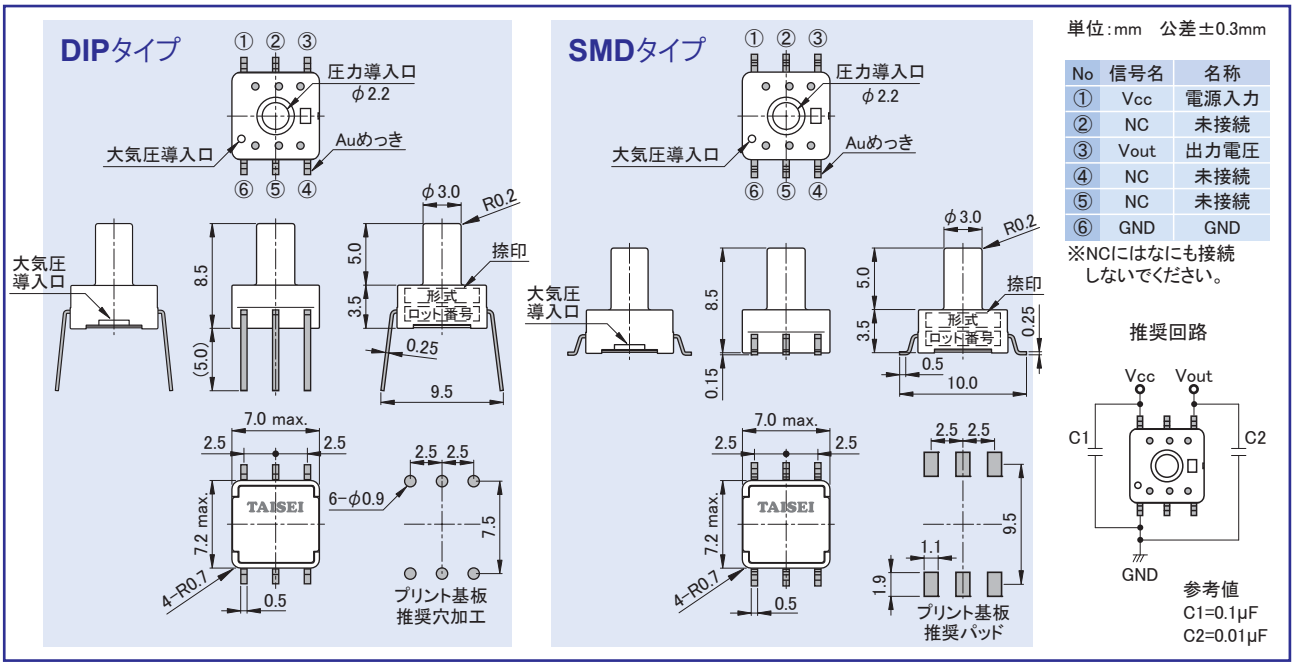

No	信号名	名称
①	Vcc	電源入力
②	NC	未接続
③	Vout	出力電圧
④	NC	未接続
⑤	NC	未接続
⑥	GND	GND

※NCにはなにも接続しないでください。

仕　様　*SPECIFICATIONS*

型式		CG102	VG102	PG501	PG102	PG202	PG502	PG103
摘要端子タイプ	D(DIP)	○	○	○	○	○	○	○
	S(SMD)	○	○	摘要なし	○	○	○	○
定格圧力 [kPa]		±100	−100	50	100	200	500	1000
最大負荷圧力		定格圧力の3倍						定格圧力の1.5倍
圧力形式		ゲージ圧						
圧力媒体		非腐食性気体						
使用温度範囲 [℃]		−20 ～ ＋85(氷結、結露なきこと)						
補償温度範囲 [℃]		0 ～ ＋60(氷結、結露なきこと)						
駆動電圧 [V]		5 ± 0.25						
オフセット電圧 *1,2,3 [V]		2.5	0.5					
定格出力電圧 *1,2,3 [V]		4.5(+100kPa時)	4.5					
総合精度 *1,2 [%FS]		±1.25						
消費電流 *1 [mA]		10以下						

注)*1 電源電圧5.0Vの特性を示します。電源電圧により特性が変動しますが、誤差は含みません。特に記載のない場合は25℃での測定結果です。
　*2 出力精度値は弊社出荷時の値です。
　*3 安定してお使いいただくために、オフセット電圧がずれた場合にゼロ点補正が出来る設計をお願いします。

★製品仕様は、改良のため変更することがあります。Specifications of products are subject to change without notice.

TAISEI
http://www.mkt-taisei.co.jp/
株式会社MKTタイセー
【本　社】〒171-0022 東京都豊島区南池袋3-10-8　第1野萩ビル
TEL:(03)3982-0029(代) FAX:(03)3986-1537 E-mail:info@mkt-taisei.com
【関西営業所】〒532-0011 大阪市淀川区西中島3-18-9　新大阪日大ビル513
TEL:(06)6390-7264 FAX:(06)6390-6945
MKT TAISEI Co.,Ltd.
【Head Office】3-10-8, Nohagi 1st Bldg, Minami-Ikebukuro, Toshima-ku, Tokyo, 171-0022, Japan.
PHONE : 81-3-3982-0029 FAX : 81-3-3986-1537 E-mail : info@mkt-taisei.com
【Kansai Branch】3-18-9, Nishi-Nakajima, Yodogawa-ku, Osaka-City, 532-0011, Japan.
PHONE : 81-6-6390-7264 FAX : 81-6-6390-6945

耐ノイズ圧力センサ／SPANシリーズ

Pressure Sensor Non-influenced by Noise / SPAN Series

特　長　*FEATURES*

高周波ノイズが発生する環境でも使用可能。
- ●センサ筐体部に絶縁分離構造を採用
- ●金属ダイアフラムと薄膜ゲージの組合せで高出力・高信頼性を実現
- ●高絶縁性
- ●広い使用温度範囲
- ●小型

外形図及び端子配列　*EXTERNAL DIMENSIONS*

Unit : mm

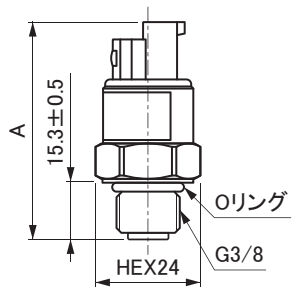

端子配置

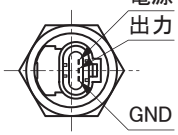

寸法：A

仕　　様	A
電　圧　出　力	58±2
電　流　出　力	68±2

電 線 色

信 号 名	電線色
電　　源	赤
G　N　D	黒
出　　力	白

58コネクタ Vタイプ品番

Mターミナル	7114-1260
Mハウジング	専用ハウジング
Fターミナル	7116-1261
Fハウジング	7123-1835
防　水　栓	7157-3596-30

センサ取付け穴推奨寸法

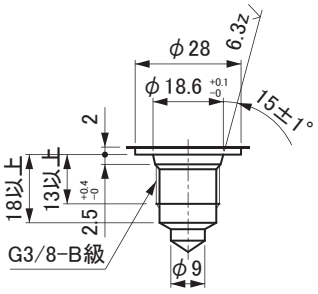

仕　様　*SPECIFICATIONS*

型　　式	SPAN-○○-△□
定　格　圧　力	5・10・20・35・50 MPa
過　負　荷	150%FS
総　合　精　度	±1.0%FS以下
使　用　温　度　範　囲	−40～＋120 ℃（at DC 5V）
補　償　温　度　範　囲	−20～＋85 ℃
電　　源	DC 5V・12V・24V
出　　力	0.5～4.5V・1～5V・4～20mA
零　点　温　度　特　性	±0.025%FS／℃以内
ス　パ　ン　温　度　特　性	±0.025%FS／℃以内
応　　答　　性	2 ms 以下
質　　量	約 60 g
保　護　等　級	IP67相当

総合精度＝$\sqrt{(直線性)^2+(ヒステリシス)^2+(再現性)^2}$

絶縁分離構造

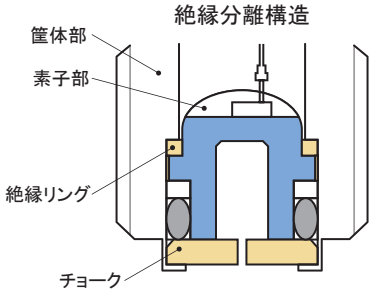

ノイズによるセンサ出力変動

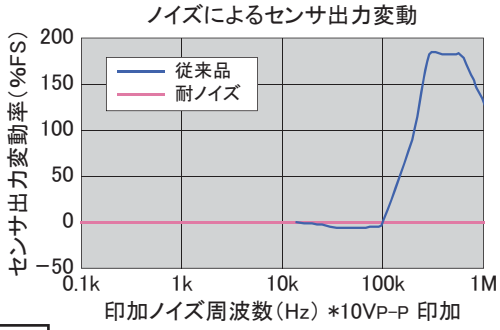

型番構成　*MODEL NUMBER CONFIGURATION*

SPAN − ① − ② ③

①定格圧力		
	05	5 MPa
	10	10 MPa
	20	20 MPa
	35	35 MPa
	50	50 MPa

②入力電圧		
電圧出力仕様	5	5 V
	6	12 V
電流出力仕様	7	24 V

③出力形式		
電圧出力	H	0.5～4.5 V
	G	1～5 V
電流出力	I	4～20 mA

例1）10 MPa・入力電圧12 V・電圧出力（0.5～4.5 V）の場合　→ SPAN-10-6H
例2）50 MPa・入力電圧24 V・電流出力の場合　→ SPAN-50-7I

注）電流出力を使用される場合、センサ出力とGND間に負荷抵抗を取り付けてください。推奨負荷抵抗：150～350Ω

★製品仕様は、改良のため変更することがあります。Specifications of products are subject to change without notice.

TAISEI
http://www.mkt-taisei.co.jp/
株式会社MKTタイセー
【本　社】〒171-0022 東京都豊島区南池袋3-10-8　第1野萩ビル
TEL：(03)3982-0029(代) FAX：(03)3986-1537 E-mail：info@mkt-taisei.com
【関西営業所】〒532-0011 大阪市淀川区西中島3-18-9　新大阪日大ビル513
TEL：(06)6390-7264 FAX：(06)6390-6945
MKT TAISEI Co.,Ltd.
【Head Office】3-10-8, Nohagi 1st Bldg, Minami-Ikebukuro, Toshima-ku, Tokyo, 171-0022, Japan.
PHONE : 81-3-3982-0029 FAX : 81-3-3986-1537 E-mail : info@mkt-taisei.com
【Kansai Branch】3-18-9, Nishi-Nakajima, Yodogawa-ku, Osaka-City, 532-0011, Japan.
PHONE : 81-6-6390-7264 FAX : 81-6-6390-6945

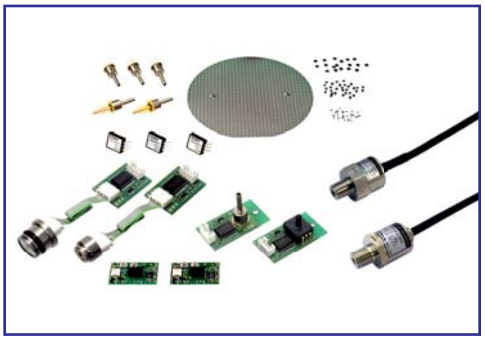

■株式会社タイセーはお客様の幅広いご要望にお応えするため、カスタムモジュール製品を企画段階からご提案すると共に、開発・設計・製造に至るまでの一貫したサービスをご提供致します。

■カスタムモジュール製品を開発する上で重要なパーツとなる圧力センサは、微圧から高圧まであらゆる圧力領域に適応した弊社圧力センサ群よりお選び頂けます。

■開発の流れ

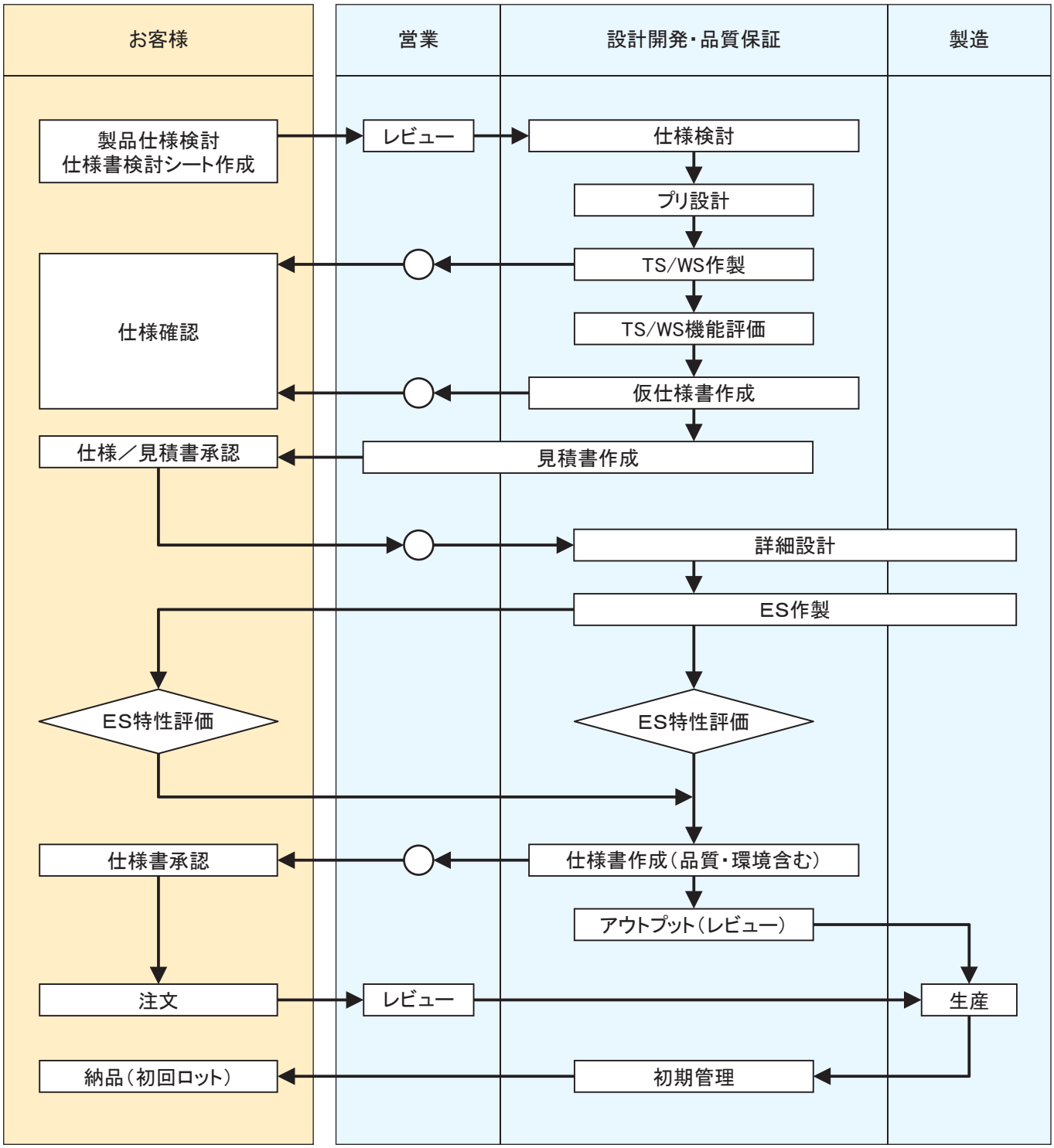

*TS/WS：機能評価用サンプル。長期信頼性を保証するものではありません。　*ES：量産同等品

カスタムモジュール仕様検討シート

（カスタムモジュールご検討の際にコピーしてご使用下さい）

＿＿年＿月＿日

御社名　　電話番号　　郵便番号　〒

ご住所

所属部署　　ご担当ご芳名　　E-mail

1）添付資料の有無　外形図　□有□無　回路図　□有□無　部品表　□有□無
その他　□有□無　（名称：＿＿＿＿＿＿＿＿）

2）ご用途：

動作条件

3）圧力の種類　□絶対圧　□ゲージ圧　□差圧

4）測定圧力範囲
＿＿＿＿～＿＿＿＿　単位：kPa
＿＿＿＿～＿＿＿＿　単位：kgf/cm²
＿＿＿＿～＿＿＿＿　単位：mmHg
＿＿＿＿～＿＿＿＿　単位：＿＿＿＿

5）最大負荷圧力（使用用途においてかかる最大圧力をご記入下さい）＿＿＿＿＿＿　単位：＿＿＿＿

6）圧力媒体　□air　□他＿＿＿＿＿＿

7）電源電圧　＿＿＿＿V　±＿＿＿＿V

8）消費電流　＿＿＿＿＿＿mA以下

9）使用温度範囲　＿＿＿＿～＿＿＿＿℃

10）保存温度範囲　＿＿＿＿～＿＿＿＿℃

電気的特性（特に指定が無い場合、周囲温度Ta＝25℃の値について規定します）

11）出力形式　□電圧出力　□電流出力　□スイッチ出力

12）圧力対出力特性

記入例	
0kPa	0.5V
100kPa	4.5V

下限側圧力値	下限側出力値
＿＿＿＿ :	＿＿＿＿
上限側圧力値	上限側出力値
＿＿＿＿ :	＿＿＿＿

出力方式	□オープンコレクタ □他
動作点数	□1点　□2点(H/L)
動作圧力	＿＿＿＿、＿＿＿＿

13）精度

AまたはBどちらか一方の規定方法による

A-1	総合精度	＿＿＿＿	単位：＿＿＿＿（温度範囲 ＿＿＿＿～＿＿＿＿℃）
B-1	調整誤差	＿＿＿＿	単位：＿＿＿＿
B-2	温度特性誤差	＿＿＿＿	単位：＿＿＿＿
B-3	リニアリティ誤差	＿＿＿＿	単位：＿＿＿＿
B-4	ヒステリシス誤差	＿＿＿＿	単位：＿＿＿＿

構造および外形

14）寸法および構造

その他

15）特記事項または仕様検討時の注意等

16）準拠すべき規格・法規等　□有　□無
（名称：＿＿＿＿＿＿＿＿）

価格・生産数量

17）ご希望価格　ターゲット価格：@＿＿＿＿円
開発費（ご予算）＿＿＿＿千円

18）累計生産予定数量＿＿＿＿＿＿個

試作および量産時期

19）試作（TS/WS）＿＿年＿月＿日（＿＿＿個）

20）試作（ES）＿＿年＿月＿日（＿＿＿個）

21）量試（CS）＿＿年＿月＿日（＿＿＿個）

22）量産　＿＿年＿月＿日（＿＿＿個／月）

株式会社タイセー
本　　社　〒369-1593 埼玉県秩父市下吉田６９７２
TEL:(0494)77-1211(代)　FAX:(0494)77-1415

〈営業〉
株式会社MKTタイセー
本　　社　〒171-0022 東京都豊島区南池袋3-10-8　第1野萩ビル
TEL:(03)3982-0029(代) FAX:(03)3986-1537
E-mail：info@mkt-taisei.com
関西営業所　〒532-0011 大阪市淀川区西中島3-18-9　新大阪日大ビル513
TEL:(06)6390-7264　FAX:(06)6390-6945

TAISEI Co.,Ltd.
HEAD OFFICE　6972, Shimo-yoshida, Chichibu-shi, Saitama-ken, 369-1593, Japan.
TEL:81-494-77-1211　FAX:81-494-77-1415

〈BUSINESS〉
MKT-TAISEI Co.,Ltd.
HEAD OFFICE　3-10-8, Nohagi 1st Bldg, Minami-ikebukuro, Toshima-ku, Tokyo, 171-0022, Japan.
TEL:81-3-3982-0029　FAX:81-3-3986-1537
E-mail：info@mkt-taisei.com
KANSAI BRANCH　3-18-9, Nishi-nakajima, Yodogawa-ku, Osaka-shi, 532-0011, Japan.
TEL:81-6-6390-7264　FAX:81-6-6390-6945

URL：http://www.mkt-taisei.co.jp/